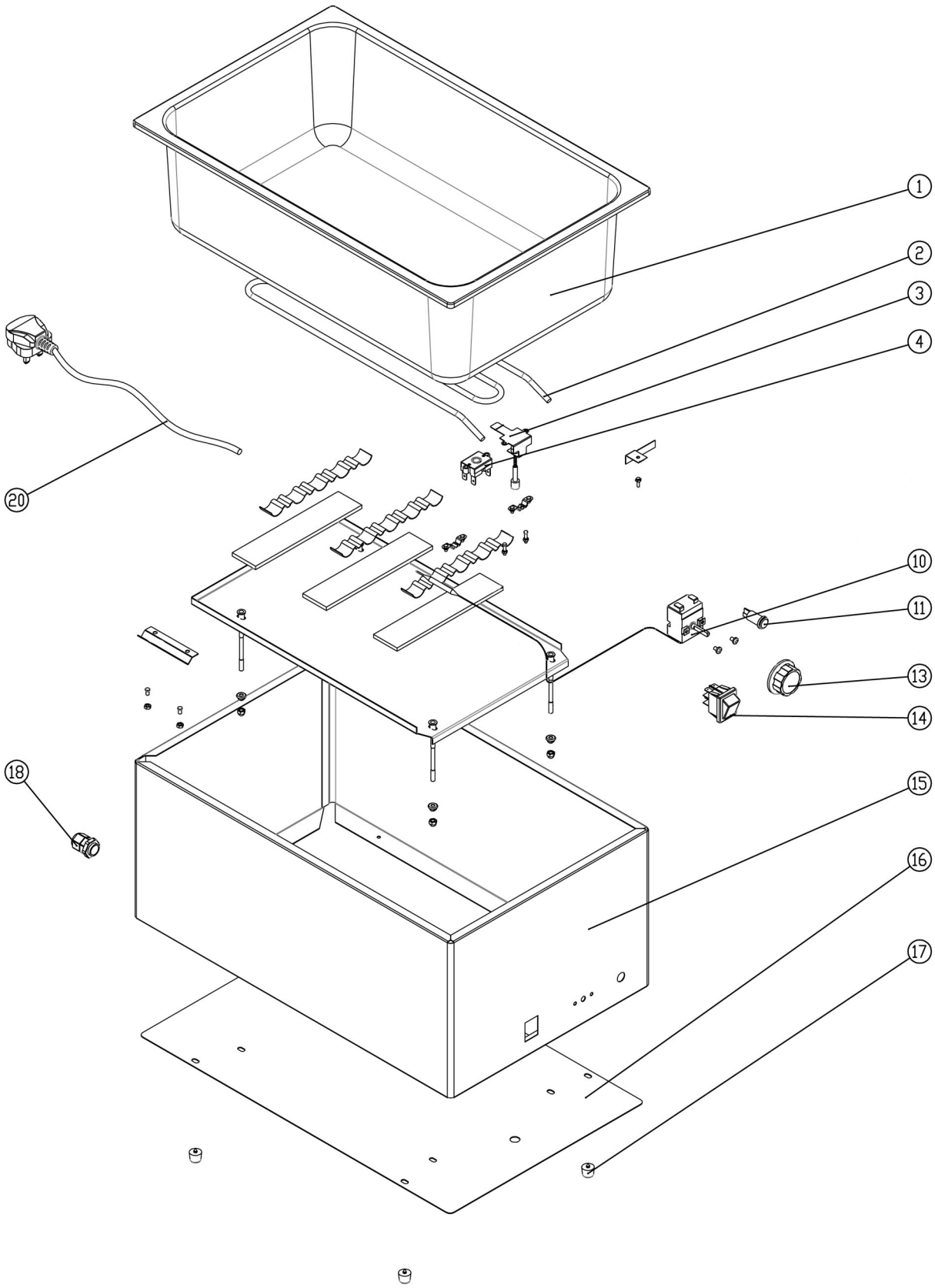

Bartscher	Wasserbad / Bain Marie Artikel-Nr.: 200230	Explosionszeichnung 04.04.2018	Seite 1/2

Pos.	Artikelbeschreibung	Description of item	Artikel Nr./Item No.
1	Wasserwanne	Water jacket	02002308
2	Heizkörper	Heating element	02002301
3	Resetschalter	Reset switch	E020023012
4	Sicherheitsthermostat	Safety thermostat	02002303
10	Thermostat, Fühler außen	Thermostat, external sensor	02002302
11	Kontrolllampe, grün	Green indicator light	02002305
13	Knebel	Knob	02002306
	Blende	Panel	02002309
14	Hauptschalter, rot	Main switch, red	A01204069
15	Gehäuse	Housing	020023010
16	Bodenplatte	Bottom plate	020023011
17	Fuß, Gummi	Base, rubber	02002307
18	Zugentlastung	Strain relief	016240434
20	Anschlusskabel m. Stecker	Power cord w. plug	A039896
o.Abb/n.pic	Eiereinsatz 1/3GN	Egg insert 1/3GN	200250