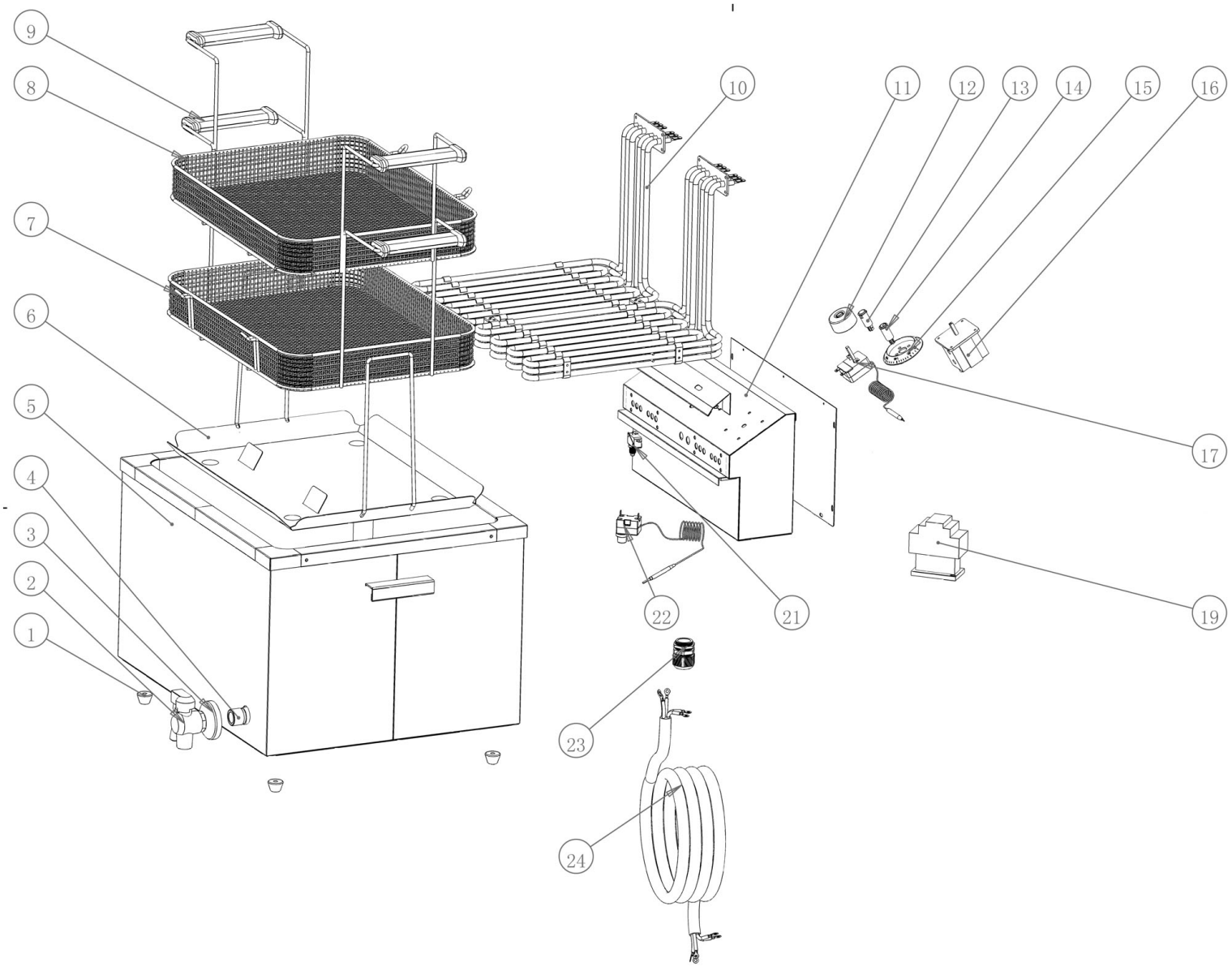

Bartscher	Fritteuse "Grande" 50L Artikel-Nr.: 162550	Explosionszeichnung 16.05.2017	Seite 1/2

Pos.	Artikelbeschreibung	Description of item	Artikel Nr./Item No.
1	Fuß, Gummi, schwarz, D 30 x 15	Base, rubber, black, D 30 x 15	A042567
2	Fettablasshahn	Grease drain cock	016210829
3	Blendring	Blind ring	016210830
4	Reduziernippel	Reduction nipple	016210831
5	Gehäuse	Housing	E020109127001
6	Fettauffangschale	Grease drip pan	E020109127003
7	Fritteusenkorb 50L-60	Basket 50L-60	162551
8	Fritteusenkorb 50L-90	Basket 50L-90	162552
9	Griff	Handle	E0302160054
10	Heizkörper	Heating element	E0301040899
11	Schaltkasten m. Heizkörper	Switch box w. heating element	E020109127006
12 + 15	Knebel z. Thermostat	Thermostat knob	E0301110479
13	Kontrolllampe grün 230V, 14A	Green indicator light, 230V, 14A	A039883
14	Kontrolllampe gelb, 230 V, 14 A	Yellow indicator light, 230V, 14A	E0301130005
16	Schalter	Switch	E0301080132
17	Thermostat EGO 190°C	Thermostat EGO 190°C	E0301030151
19	Schütz	Contactor	E020209127008
21	Mikroschalter komplett	Microswitch complete	016240435
22	Sicherheitsthermostat 230°C, 16A, 250V	Safety thermostat 230°C, 16A, 250V	E0301030171
23	Zugentlastung PG 21	Strain relief PG 21	010578028
24	Anschlusskabel	Power cord	0200201023