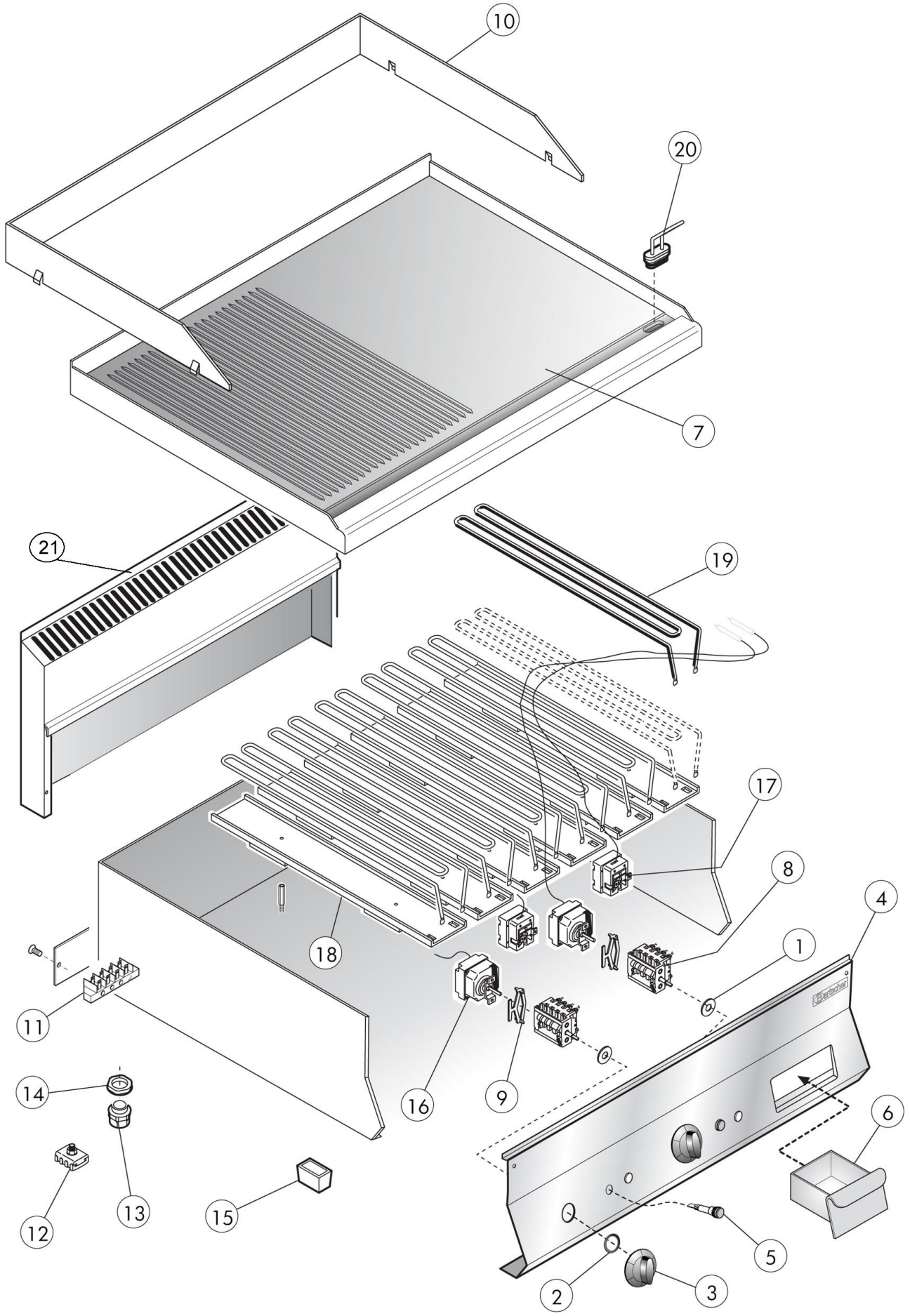

Bartscher	Griddleplatte 650, B600, 1/2-1/2 Artikel-Nr.: 115120	Explosionszeichnung 18.01.2017	Seite 1/2

Pos.	Artikelbeschreibung	Description of item	Artikel Nr./Item No.
1	Dichtung f. Schalterstift	Gasket	050460
2	Dichtung z. Knebel	Gasket f. knob	0588510
3	Knebel	Knob	0795470
4	Frontblende	Front panel	0930530
5	Kontrolllampe orange	Orange indicator light	0587500
6	Fettauffangschublade	Grease drip drawer	0930650
7	Grillplatte, 1/2 glatt, 1/2 gerillt	Grill plate, 1/2smooth, 1/2grooved	0930930
8	Hauptschalter, 4-polig	Main switch, 4-pole	016933
9	Halteklammer z. Thermostat	Holding clamp f. thermostat	018276
10	Spritzschutz	Splash guard	0MA1044315000
11	Anschlussklemme, 6-polig	Terminal clamp, 6-pole	0A036206
12	Potentialausgleichsklemme	Potential equalisation clamp	01878400
13	Zugentlastung PG21	Strain relief PG21	010578028
14	Verschraubung f. Zugentlastung PG21	Screw connection f. strain relief PG21	01037114500
15	Fuß	Base	01036021613
16	Thermostat 50 - 300° C	Thermostat 50 - 300° C	01309115
17	Sicherheitsthermostat	Safety thermostat	01878500
18	Befestigungsplatte	Mounting plate	01943200
19	Heizkörper, 230 V, 1300 W	Heating element, 230 V, 1300 W	01037300713
20	Verschluss-Stopfen oval	Sealing plug f. fat drain oval	115107
21	Kamin	Chimney	E01041115200