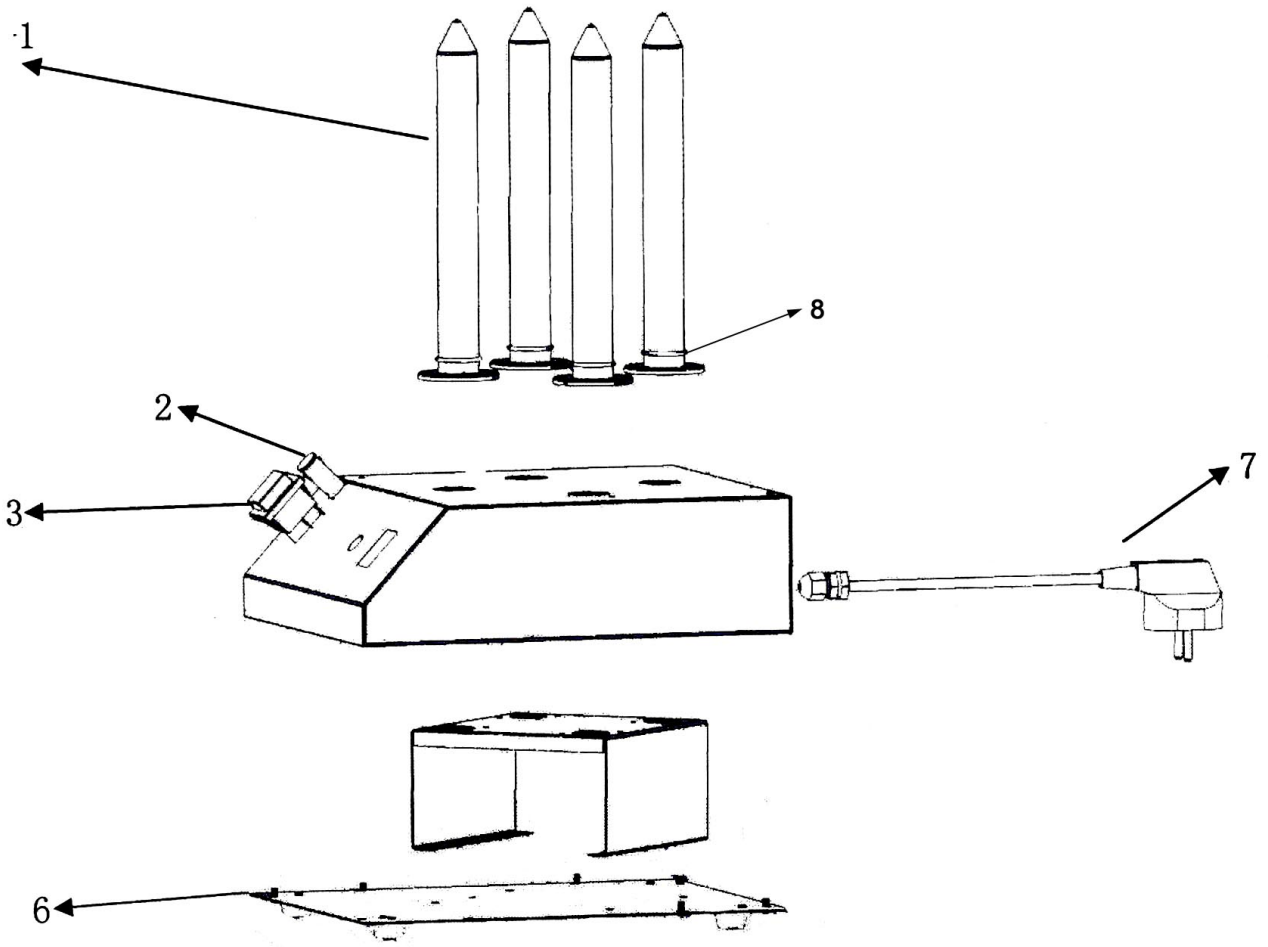

Bartscher	Hot-Dog-Spießtoaster T4 Artikel-Nr.: A120409	Explosionszeichnung 04.09.2014	Seite 1/2

Pos.	Artikelbeschreibung	Description of item	Artikel Nr./Item No.
1	Toaststange m. Thermostat	Heating stick with thermostat	A012040620
2	Kontrolllampe, grün	Green indicator light	E012040902
3	Hauptschalter, rot	Main switch, red	A01204069
6	Fuß, Satz 4 Stk.	Base - set, 4 pcs	A012040611
7	Anschlusskabel m. Stecker	Power cord w. plug	A039896
8	Dichtung	Sealing	E0A12040821