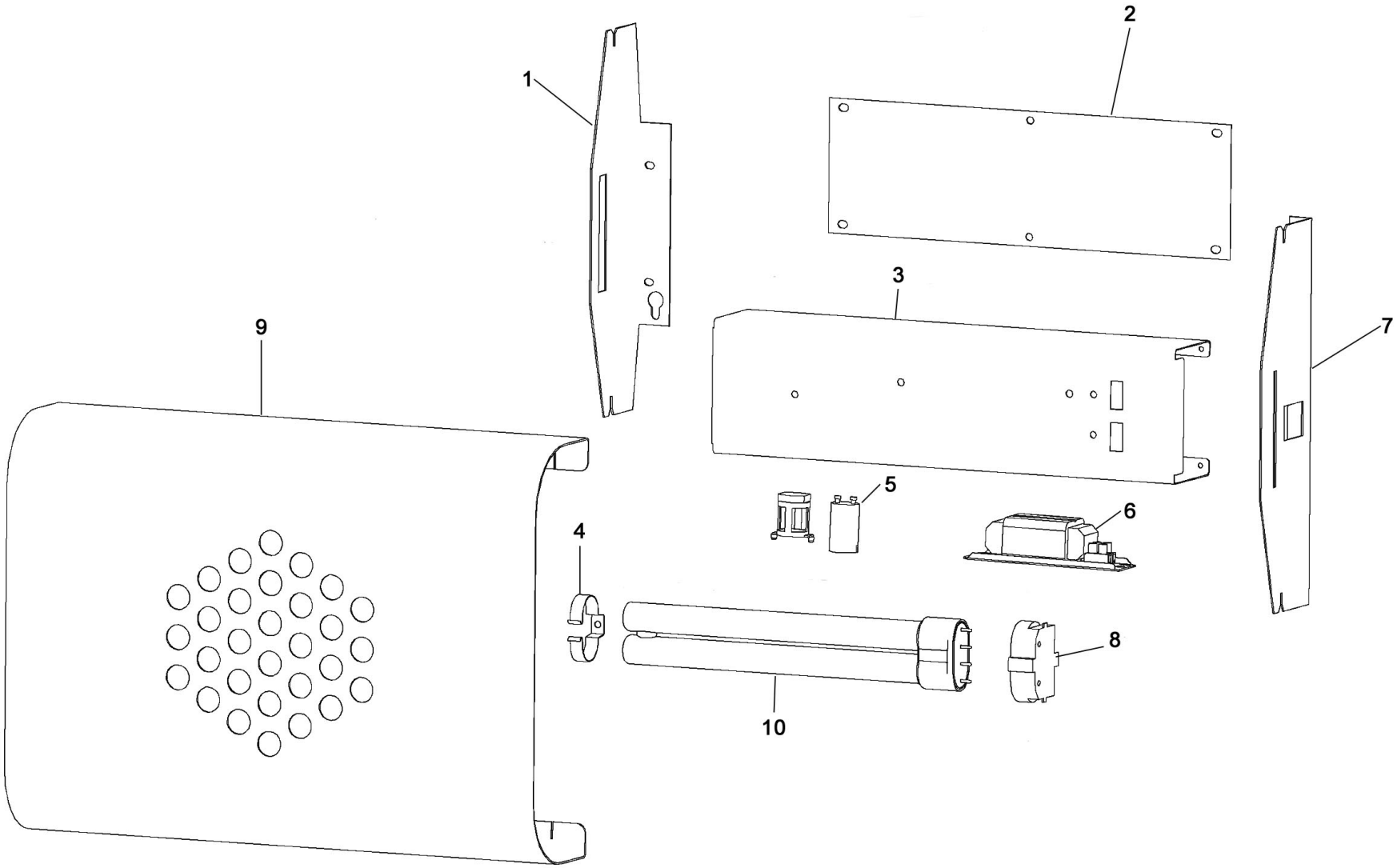

Bartscher	Insektenfalle IF-91 Artikel-Nr.: 300324	Explosionszeichnung 09.11.2015	Seite 1/2

Pos.	Artikelbeschreibung	Description of item	Artikel Nr./Item No.
1	Abdeckung, links	Left cover	E030032401
2	Rückwand	Back panel	E030032402
3	Halterung	Holder	E030032403
4	Halterung z. Lampe	Lamp holder	E030032404
5	Starter z. Neonröhrer	Starter f. neon tube	03003065
6	Vorschaltgerät	Ballast	E030032406
7	Abdeckung, rechts	Right cover	E030032407
8	Lampenfassung	Lamp holder	E030032408
9	Blende	Panel	E030032409
10	Leuchtstoffröhre UV-A 18 W	UV-A 18 W neon tube	300330
o.Abb/n.pic	Klebefolie IF-91	Adhesive sheet IF-91	300327