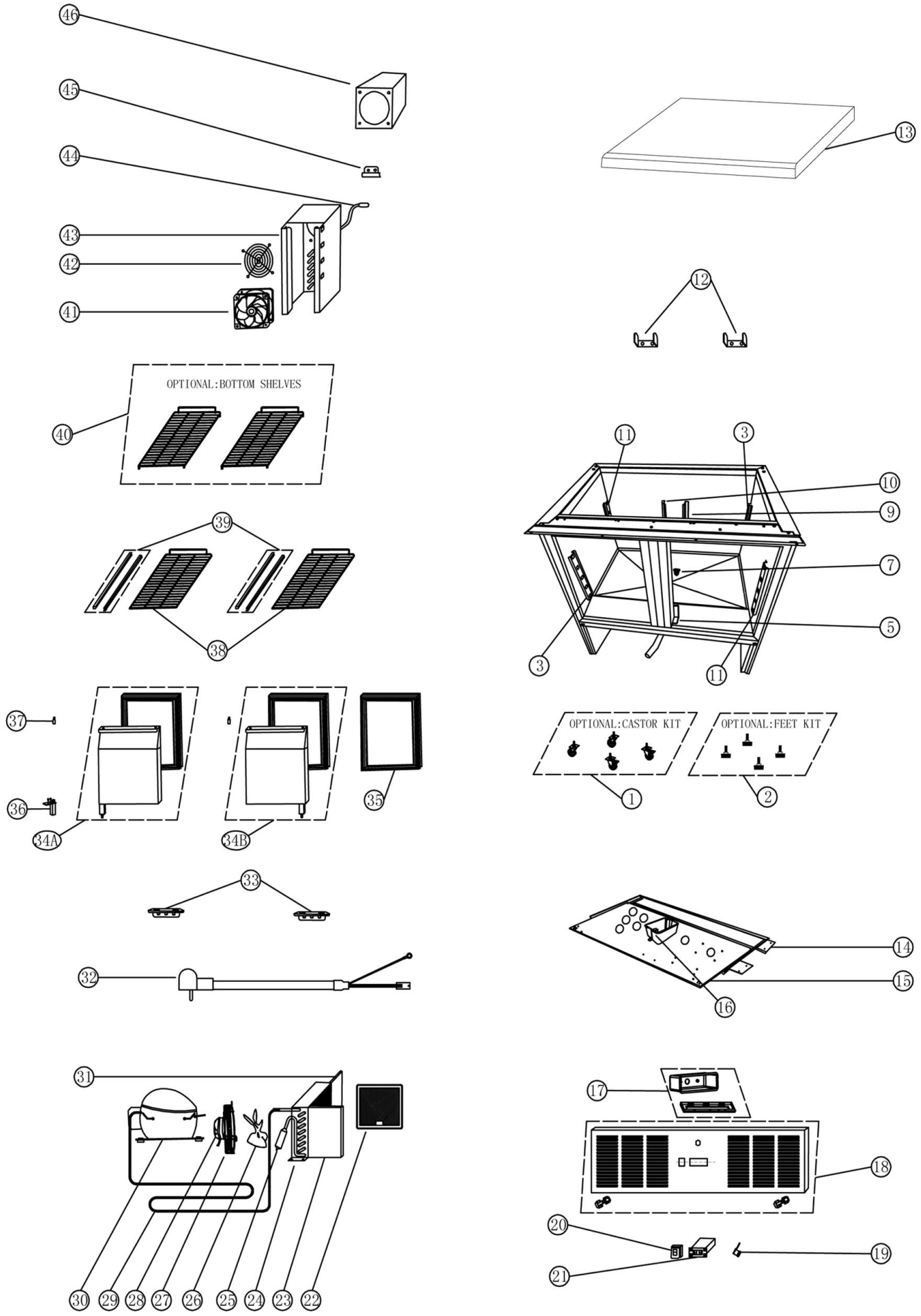

Bartscher	Saladette 2T Artikel-Nr.: 110158	Explosionszeichnung 16.11.2017	Seite 1/2

Pos.	Artikelbeschreibung	Description of item	Artikel Nr./Item No.
1	Rollenset, 4 Stück	Wheel set, 4 pieces	E0CS4AC2A00
2	Fuß - Set, 4 Stück M8 x 45	Base set, 4 pieces M8 x 45	E0FT4AC2A00
3	Rosthalterung	Grid holder	E0AC29A0002
5	Befestigungsplatte	Mounting plate	E0AC20A0003
7	Kappe f. Ablauf	Cap f. outlet	E0AC20A0004
9	Befestigungsschiene	Fastening rail	E0AC29A0004
10	Befestigungsschiene	Fastening rail	E0AC29A0005
11	Befestigungsschiene	Fastening rail	E0AC29A0003
12	Befestigung	Fixing	E0AC30A0002
13	Abdeckung oben	Top cover plate	E0AC30A0004
14	Befestigungsplatte	Mounting plate	E0AC23A0001
15	Befestigungsplatte	Mounting plate	E0AC23A0002
16	Wasserauffangbehälter	Water tray	E0E63A0004
17	Anschlussbox	Connection box	E0AC21A0003
18	Lüftungsgitter m. Halter	Ventilation grille w. bracket	E0AC21A0001
19	Schlüssel	Key	E0AC21A0002
20	Marquardt Schalter, 20 A grün	Marquardt switch, 20 A green	016210836
21	Thermostat, Dixell XR02CX	Thermostat, Dixell XR02CX	E0A111C4D00
22	Filter	Filter	E0AC28A0002
23	Luftleitblech	Air baffle	E0AC28A0003
24	Kondensator	Condenser	E0AC28A0001
25	Trockenfilter	Dry filter	E0E66A0001
26	Lüfter komplett	Complete fan	E0A1A050500
27			
28			
29	Rohr	Pipe	E0AC26A0002
30	Kompressor	Compressor	E0B6F1Z0001
31	Luftleitblech	Air baffle	E0AC28A0004
32	Anschlusskabel	Power cord	E0EUB315300
33	Türscharnier	Door hinge	E0AC22A0003
34A	Tür links, m. Dichtung	Left door, wtih gasket	E0AC22A0007
34B	Tür rechts, m. Dichtung	Right door, with gasket	E0AC22A0008
35	Türdichtung	Door seal	E0AC22A0002
36	Türfeder	Door spring	E0AC22A0011
37	Türachse	Door axle	E0AC22A0006
38	GN Rost 1/1	GN grid 1/1	E0AC29A0001
39	Auflageschienen-Set	Set of guiding rails	E0GD4AC2A00
40	GN Rost 1/1 f. Boden	GN grid 1/1 f. bottom	E0AC29A0006
41	Lüfter	Fan	E0A1A010100
42	Lüftungsgitter	Ventilation grille	E02A1200300
43	Lüfterabdeckung	Ventilation cover	E0AC20A0007
44	Fühler m. Kabel, 1500 mm	Sensor w. cable, 1500 mm	E0010150001
45	Befestigung f. Fühler	Bracket f. sensor	E0AC20A0008
46	Luftleitblech	Air baffle	E0AC20A0009