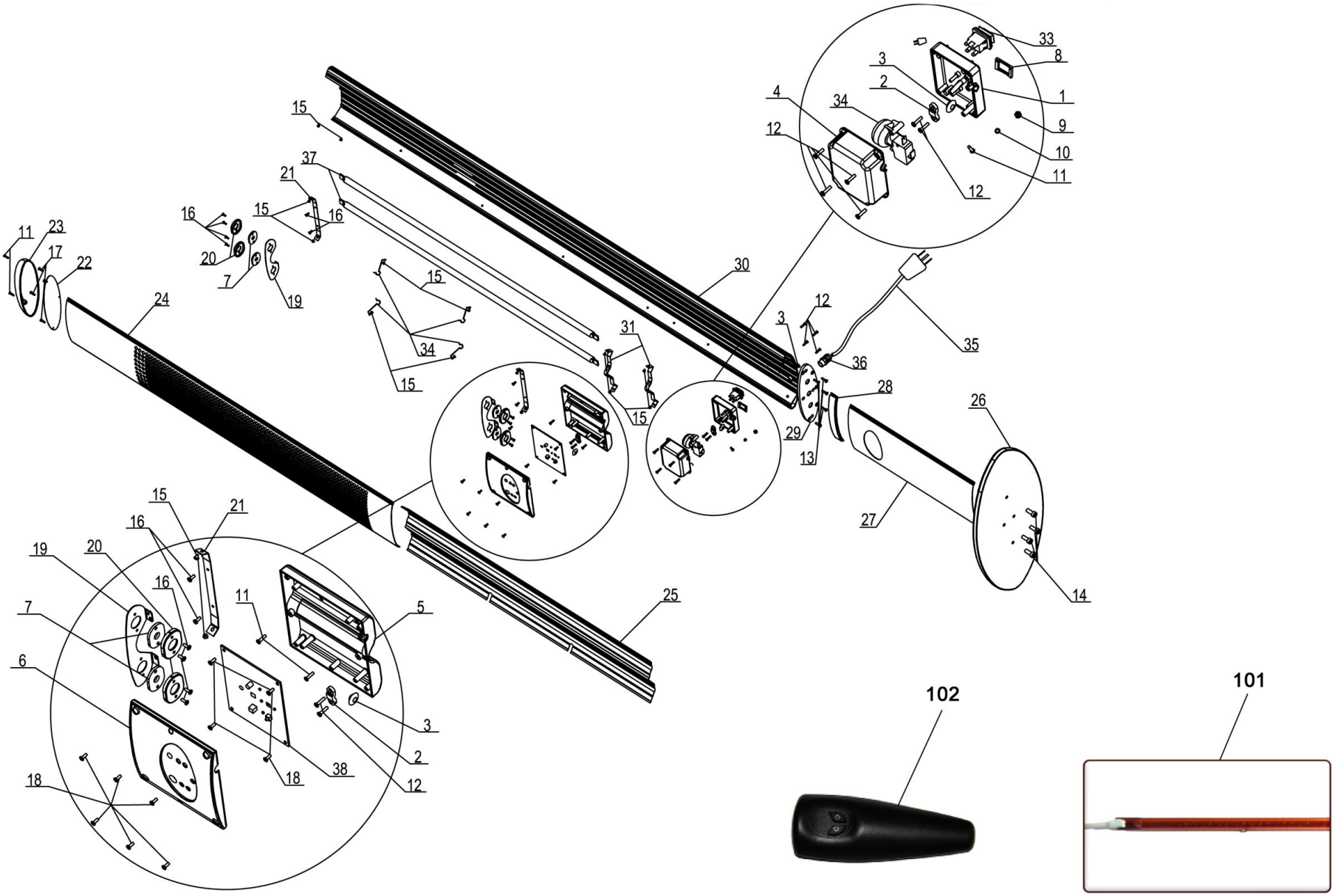

102

101

Bartscher	Elektrischer Infrarot-Heizstrahler ST1800 Artikel-Nr.: 825212	Explosionszeichnung 12.08.2015	Seite 1/2

Pos.	Artikelbeschreibung	Description of item	Artikel Nr./Item No.
14	Schraubenset	Screw set	E010200170
24	Abdeckung	Cover	E010900353
101	Heizröhre, rubinrot	Heat tube, ruby red	825216
102	Fernbedienung	Remot control	E0825212102