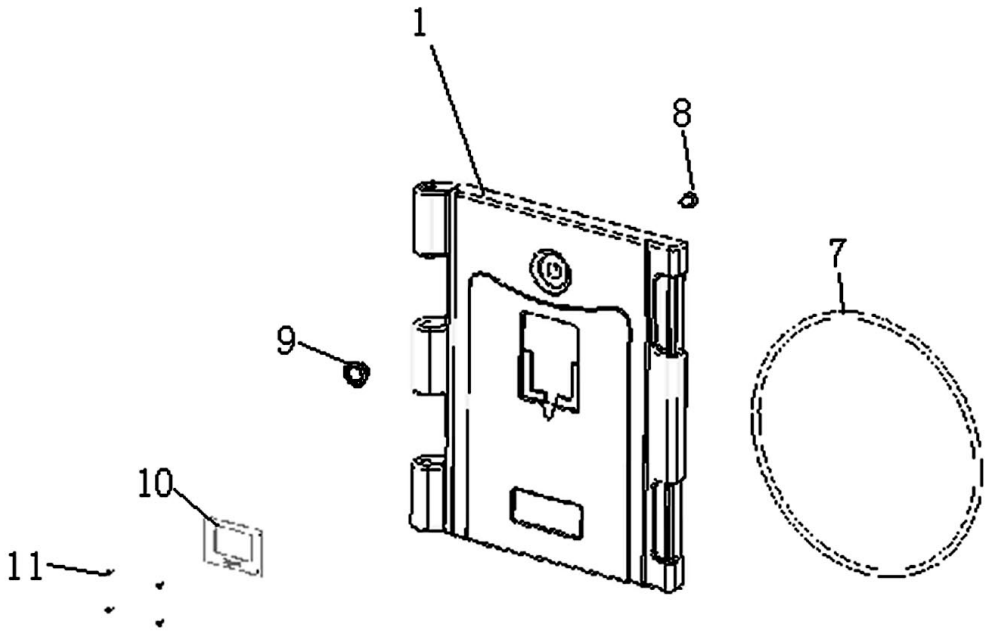

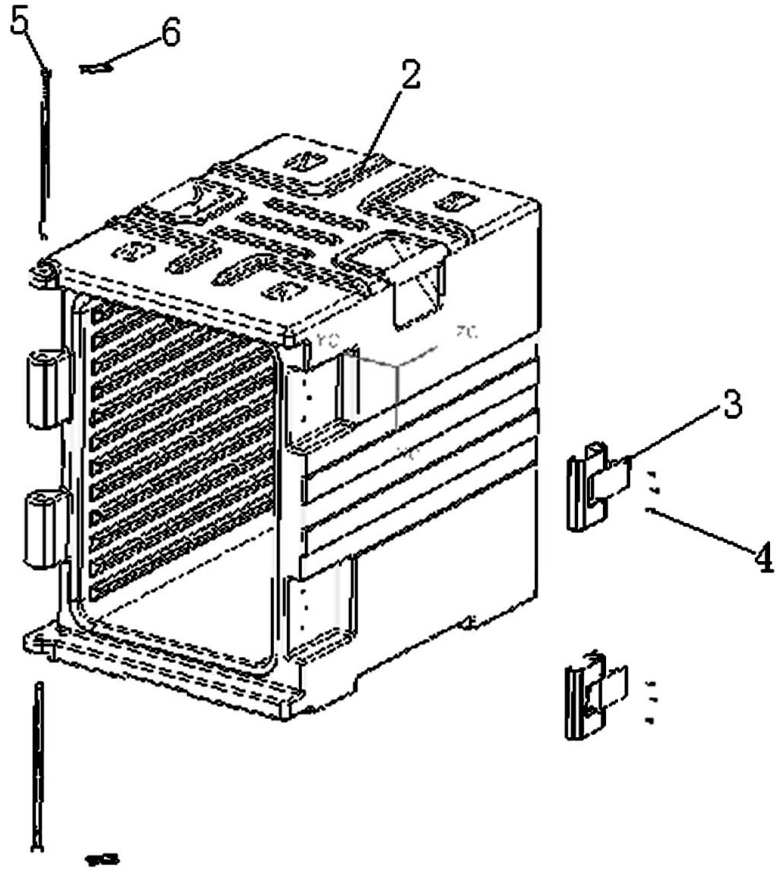

Bartscher	Thermo-Transportbehälter 12110 Artikel-Nr.: 300104	**Explosionszeichnung** 19.04.2016	Seite 1/2

Pos.	Artikelbeschreibung	Description of item	Artikel Nr./Item No.
3 + 4	Griff m. Schrauben	Handle w. screws	E030010403
5	Stift z. Scharnier	Pin f. hinge	E030010405
6	Türanschlag	Door stop	E030010406
7	Dichtung	Sealing	E030010407
8 + 9	Stopfen - Set	Stopper - set	E030010408
10	Schild	Shield	E030010410